taracell

Technisches Datenblatt

Thermobox EPP L mit Kühldeckel 4 x 500 ml

Artikel-Nr.	F5988.xxx	**Nutzvolumen**	42 L
Aussenmasse	600 x 400 x 330 mm	**Gewicht**	1'350 g
Innenmasse	535 x 335 x 225 mm	**Bestelleinheit**	4 Stück

Basisversion

Zubehör

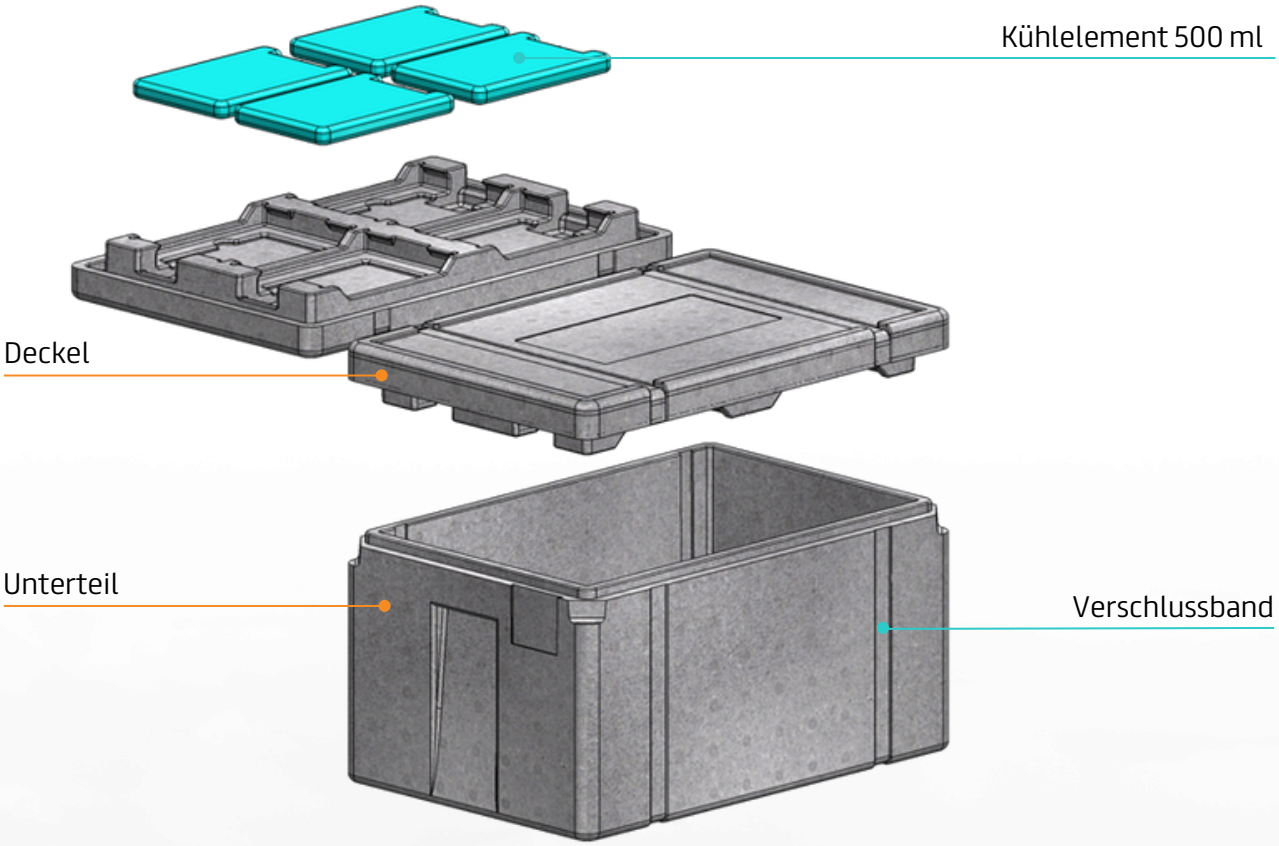

Zubehör (auf Anfrage)

Artikel-Nr.	Bezeichnung	Dimensionen	Anzahl pro Box
H0688.082	Kühlelement 500 ml	220 x 150 x 20 mm	4 Stück
H0688.033	Verschlussband L	1'590 x 20 x 2 mm	2 Stück

Thermische Leistung

Die thermische Leistung unserer Box hängt von der Aussentemperatur und der Beladung ab. Wir prüfen gerne Ihre spezifischen Anforderungen und optimieren die Box individuell für Ihre Anwendung.

Thermobox mit 4 x 500ml Kühlelement im Deckel

Inhalt Kühlelement
Wasser (H2O)

Konditioniertemperatur
-10 °C

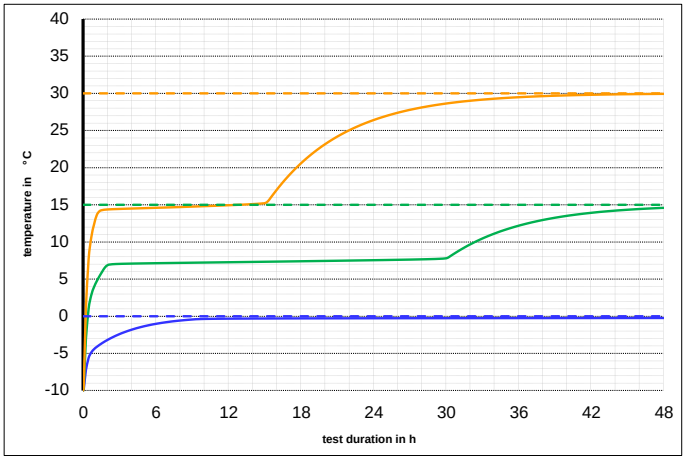

Umgebungstemperatur: 30°C
Temperaturentwicklung in der Box

Umgebungstemperatur: 15°C
Temperaturentwicklung in der Box

Umgebungstemperatur: 0°C
Temperaturentwicklung in der Box

Inhalt Kühlelement
PCM

Konditioniertemperatur
-10 °C

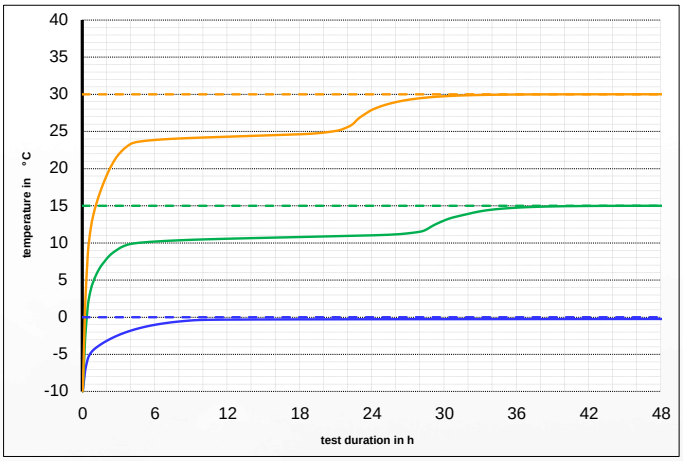

Umgebungstemperatur: 30°C
Temperaturentwicklung in der Box

Umgebungstemperatur: 15°C
Temperaturentwicklung in der Box

Umgebungstemperatur: 0°C
Temperaturentwicklung in der Box

Nicht Ihr Geschmack?

Kein Problem, wir stellen gerne eine individuell angepasste Box zusammen, die genau Ihren Wünschen entspricht.
Wählen Sie Ihre bevorzugte Farbe, passen Sie die Dichte an, oder versehen Sie die Box mit Ihrem Firmenlogo oder individuellen Etiketten.
Ihre Vorstellungen fliessen direkt in die Gestaltung ein, und wir kreieren Ihre persönliche Box auf Basis unserer bewährten Standardmodelle.