taracell

Fiche technique

Boîte isotherme EPP L-TK

Numero d'article	F7354.000	**Volume utile**	40 L
Dimensions extérieures	600 x 400 x 430 mm	**Poids**	3'213 g
Dimensions intérieures	500 x 300 x 270 mm	**Unité de commande**	4 pièces

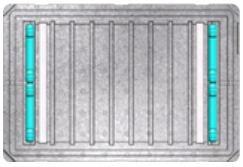

Version de base

Accessoires

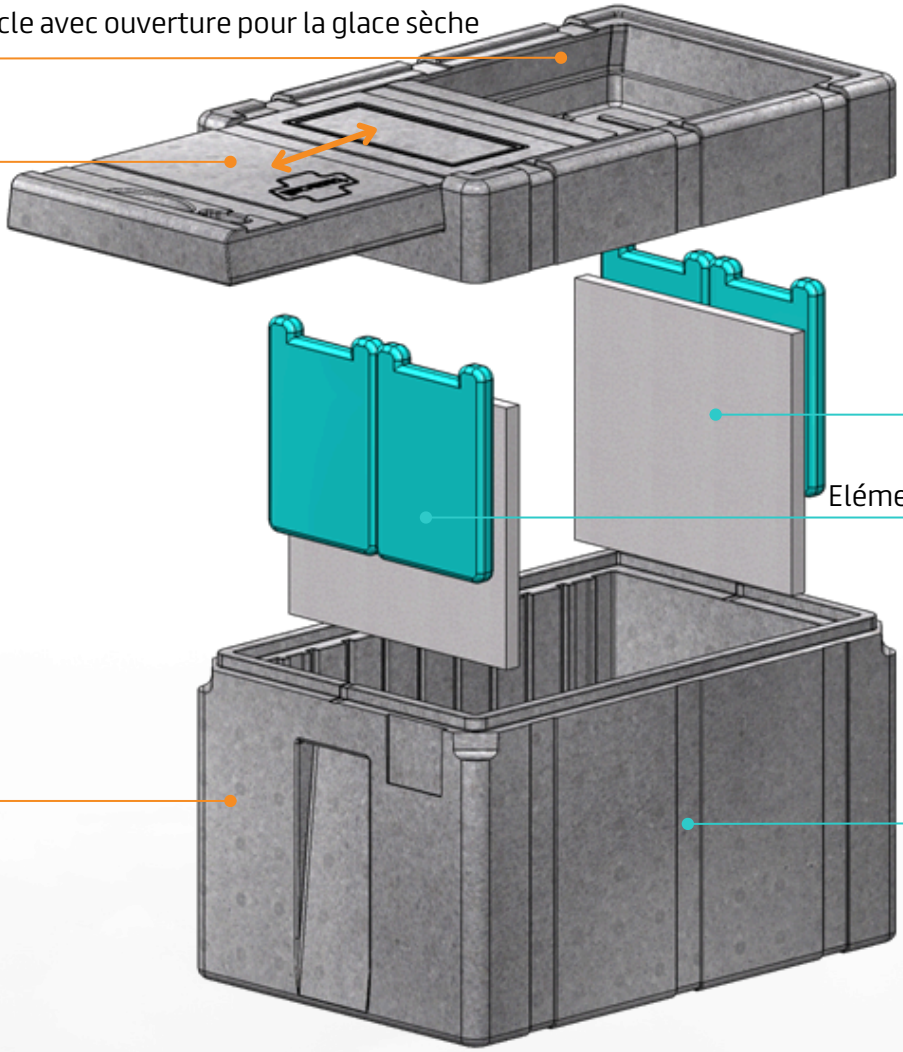

Accessoires (sur demande)

Numero d'article	Description	Dimensions	Quantité par boîte
H0688.082	Elément réfrigérant 500 ml	220 x 150 x 20 mm	4 pièces
Sur demande	Séparateur	265 x 306 x 20 mm	2 pièces
Sur demande	Bande de fermeture	Sur demande	3 pièces

taracell

Performance thermique

Les performances thermiques de notre box dépendent de la température extérieure et de la charge. Nous examinons volontiers vos exigences spécifiques et optimisons le box individuellement pour votre application.

Thermobox avec 4 éléments réfrigérants de 500 ml

Contenu de l'élément réfrigérant	Température de conditionnement
Eau (H20)	-10 °C

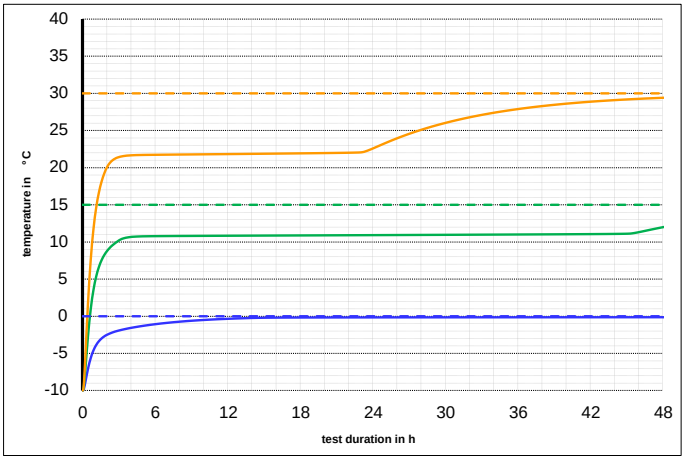

Température ambiante : 30°C
Évolution de la température dans la boîte

Température ambiante : 15°C
Évolution de la température dans la boîte

Température ambiante : 0°C
Évolution de la température dans la boîte

Contenu de l'élément réfrigérant	Température de conditionnement
PCM	-10 °C

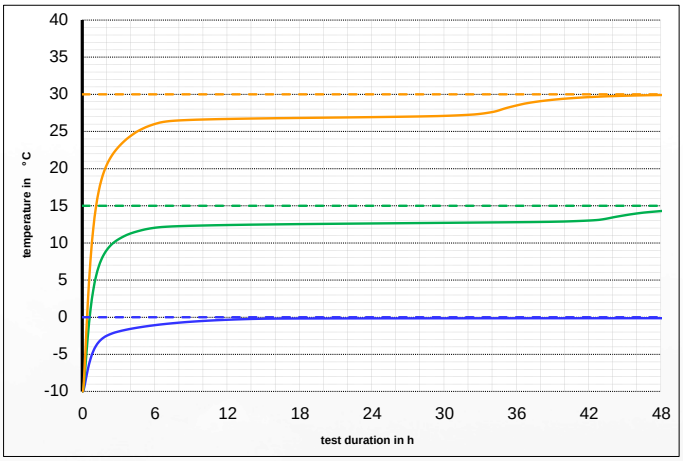

Température ambiante : 30°C
Évolution de la température dans la boîte

Température ambiante : 15°C
Évolution de la température dans la boîte

Température ambiante : 0°C
Évolution de la température dans la boîte

Pas à votre goût ?

Pas de problème, nous nous ferons un plaisir de composer une boîte personnalisée qui répondra exactement à vos souhaits. Choisissez votre couleur préférée, adaptez la densité ou personnalisez la boîte avec le logo de votre entreprise ou des étiquettes individuelles.
Vos idées sont directement prises en compte dans la conception et nous créons votre boîte personnelle sur la base de nos modèles standard éprouvés.